hohner
Elektrotechnik Werne

Serie PEH
Series PEH

Inkrementaler Drehgeber
mit Hohlwelle, Motor Feedback

Incremental rotary encoder
with hollow shaft, Motor feedback

Mechanische Daten / *Mechanics Data*

Haube / *Cover*:	ABS
Flansch / *Body*:	Aluminium / *Aluminium*
Welle / *Shaft*:	Edelstahl / *Stainless steel*
Kugellager / *Bearings*:	doppelt gelagert / *2 ballraces*
Gewicht / *Weight*:	150 g
IP Schutzart / *IP Protection*:	IP44
Umdrehungen / *Rpm*:	max. 6000
Drehmoment / *Torque*:	3Ncm
Trägheitsmoment / *Inertia*:	40gcm²
Wellenbelastung / *Shaft Loading*:	Axi 30N - Rad 30N (max Wert / *max value)*

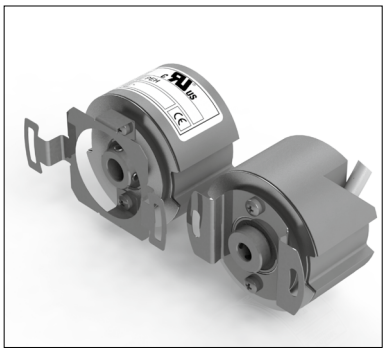

Flansch 1 / *Flange 1*

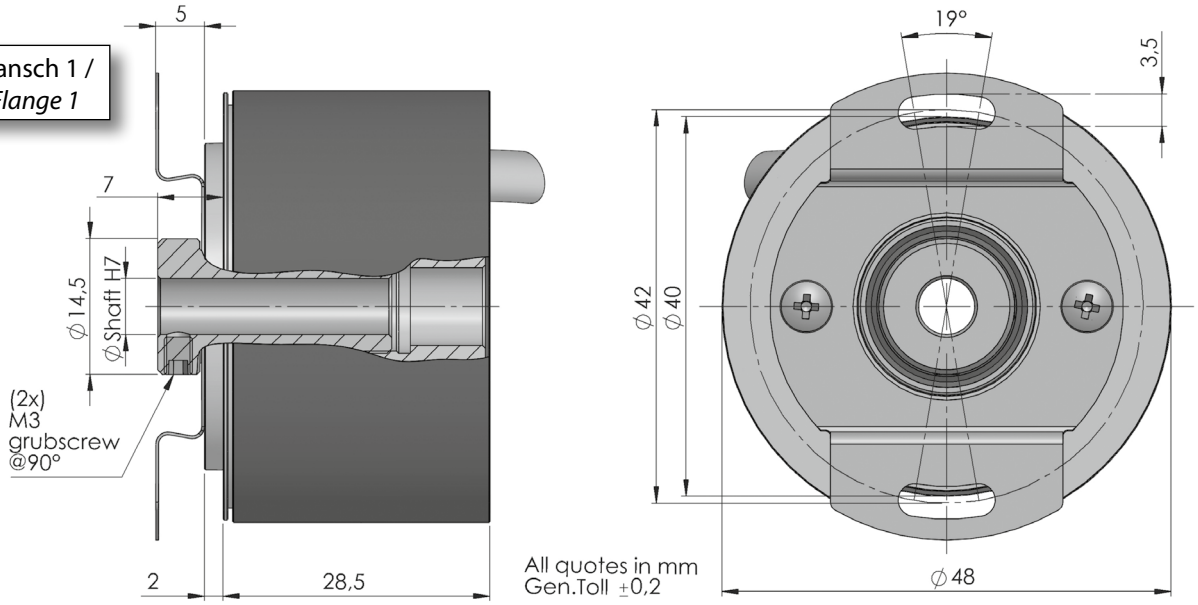

Alle Bilder sind Beispielbilder und können nicht als verbindlich eingestuft werden
All images are indicative and can not be considered binding the purpose of supplying

Flansch 2 /
Flange 2

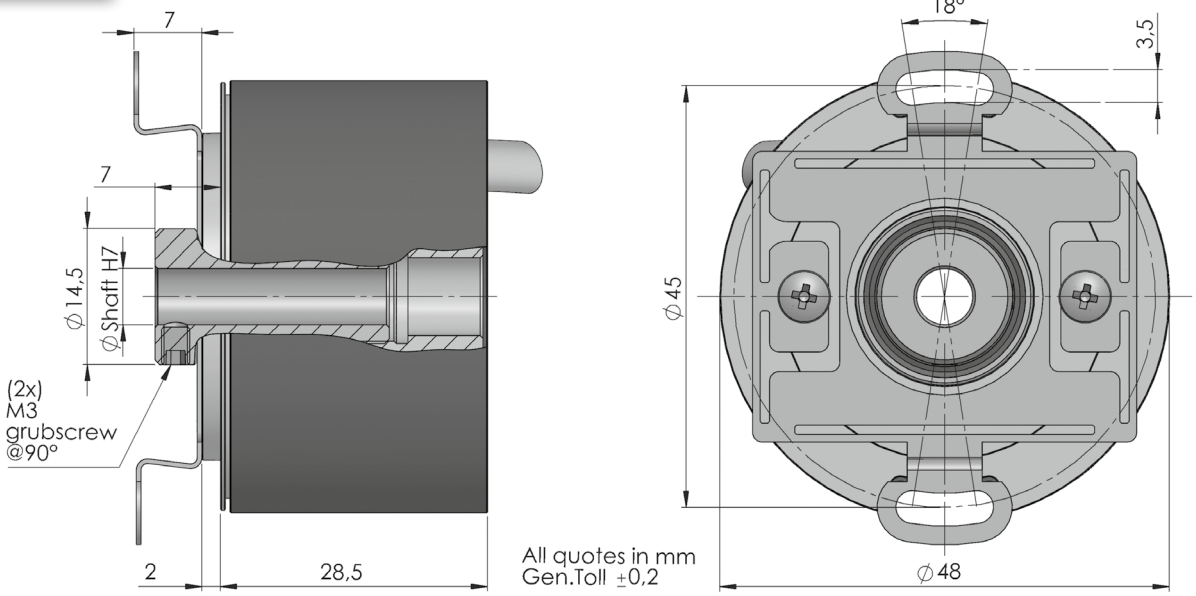

Flansch 3 /
Flange 3

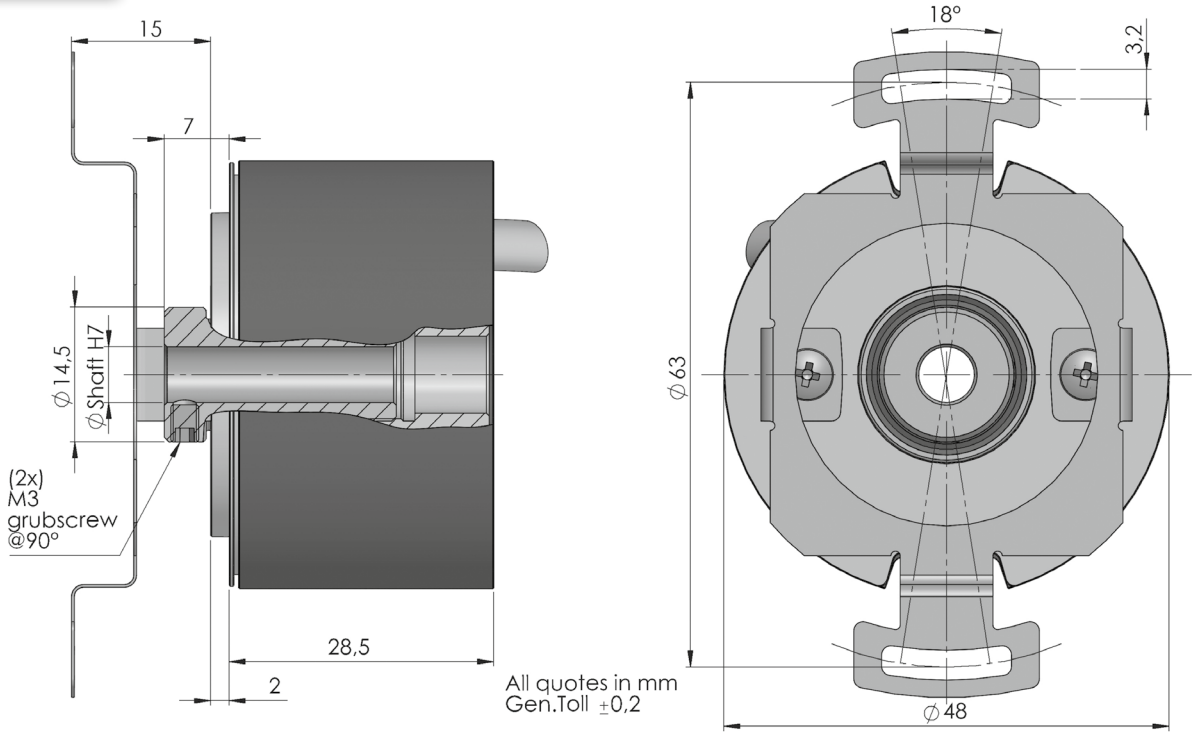

Alle Bilder sind Beispielbilder und können nicht als verbindlich eingestuft werden
All images are indicative and can not be considered binding the purpose of supplying

hohner
Elektrotechnik Werne

Ausgangssignale (cw) / *Output Signals*

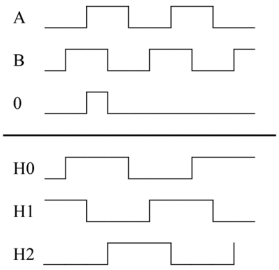

Elektronische Daten / *Electronics Data*

Versorungsspannung / *Power Supply*:	5/28 Volt, hängt von der Ausgangsschaltung ab / *depends on the electronics circuit*
max. Stromaufnahme / *Current consumption*:	80mA (160mA with motor feedback)
Ausgangsbelastung / *Load*:	20/40mA, hängt von der Ausgangsschaltung ab / *depends on the electronics circuit*
Frequenz / *Frequency*:	Bis zu / *Up to* 300KHz
Schutz / *Protections*:	Kurzschlussfest, Umkehrpolarität / *Against short circuit, reversal polarity*
Betriebstemperatur / *Operating Temp*:	-10/+70°C (-30/+100°C auf Anfrage / *on request*)

Bestellbezeichnung / *Ordering Code*

PEH	*	*	*	*	**	/	****
	Welle ***Shaft***	**Flansche** ***Flanges***	**Ausgangsschaltungen** ***Output***	**Anschlüsse** ***Connections***	**Optionen** ***Options***		**Auflösung** ***Resolution***
	6 = Ø 6mm 8 = Ø 8mm	1 = 2 = 3 = Siehe vorherige Seiten *See Previous pages*	2 = AB PP11/28V 3 = AB0 PP11/28V N = AB+$\overline{AB}$ PP11/28V P = AB0+$\overline{AB0}$ PP11/28V 6 = AB0+$\overline{AB0}$ LD5V	**Kabel / Cable** 3 = Cavo Rad	0 = No motor feedback 4 = 4 poles 6 = 6 poles 8 = 8 poles U = Versorgungssp. 5/28V für PP *Power supply 5/28V for outputs PP**		max. 2.048

*** Option U:** Ausgangspegel TTL kompatibel / *outputs levels compatible TTL • Low level output <0.5V • High level output > +VCC-1,9V*

Anschlüsse / *Connections*

–	Schwarz	*Black*
+	Blau	*Blue*
A	*Braun*	*Brown*
B	*Beige*	*Beige*
A-	Grün	*Green*
B-	Gelb	*Yellow*
0	Rosa	*Pink*
0-	Violett	*Violett*
H0	Orange	*Orange*
H1	Transparent	*Transparent*
H2	Gelb / Grün	*Yellow / Green*
H0-	Rot / Weiß	*Red / White*
H1-	Blau / Weiß	*Blue / White*
H2-	Gelb / Weiß	*Yellow / White*

Alle Bilder sind Beispielbilder und können nicht als verbindlich eingestuft werden
All images are indicative and can not be considered binding the purpose of supplying